KAZEL YAĞ TANKLARI OIL TANKS 185L

TEKNİK VERİLER | TECHNICAL DATA

YAN FLANŞLI ÇELIK YAĞ TANKI | SIDE FLANGE STEEL OIL TANK

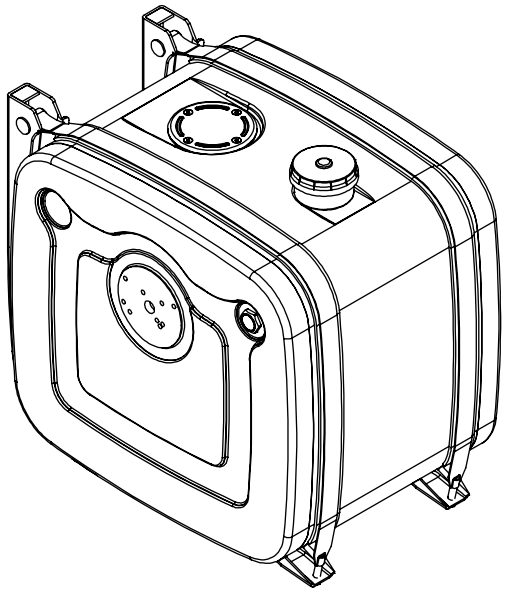

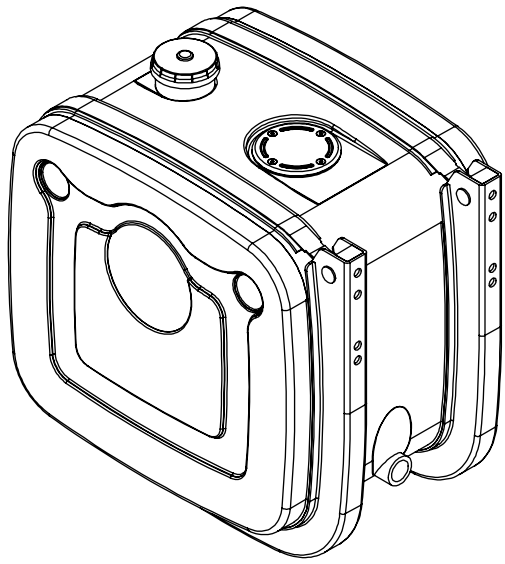

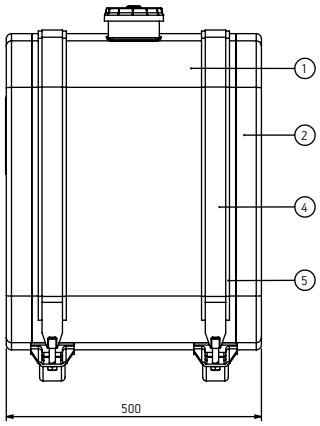

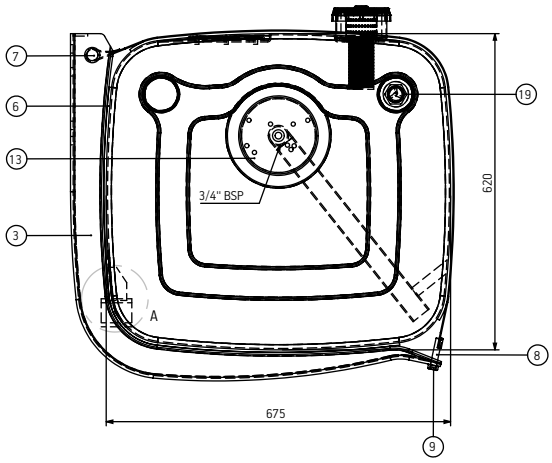

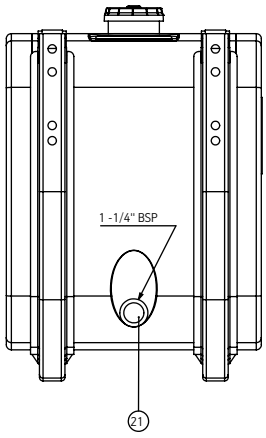

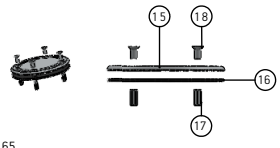

Alüminyum Kapak
(Alumınum Cover)

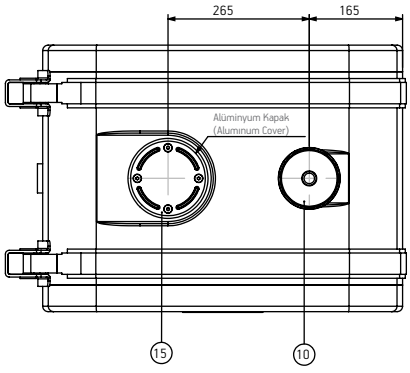

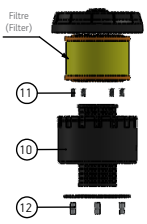

Plastik Kapak
(Plastic Cover)

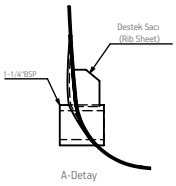

A-Detay
(Detail)

Gösterge-Somun
(Indicator-Nut)

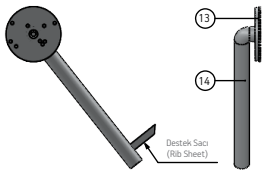

Flanş-Dönüş Borusu
(Flange-Retuern Pipe)

No / Item	Parça Adı / Part Name	Malzeme / Material
1	Gövde / Body	Steel 2mm
2	Yan Kapak / Side Plate	Steel 2mm
3	Ayak / Bracket	Steel-5mm 6224 Erdemir
4	Kuşak / Belt (2x38x1260mm)	Chromium 304-2mm
5	Kuşak Lastiği / Belt Rubber (40mm)	
6	Ayak Lastiği / Bracket Rubber (90mm)	
7	Pim / Pin (Ø20x62mm)	
8	Civata / Bolt (M12x90x60)	
9	Flanşlı Somun / Flange Nut - (M12)	
10	Plastik Dolum Kapağı /Plastıc Filling Neck	
11	Civata / Bolt (M5x10)	
12	Kapalı Perçin Somun / Closed Rivet-Nut (M5)	
13	Flanş / Flange-3/4"	Steel
14	Geri Dönüş Borusu / Return Pipe	Steel Pipe
15	Alüminyum Kapak/Aluminum Cover	Alumınum 5754 H111 - 2,5mm
16	EPDM Conta /EPDM Gasket	
17	Kapalı Perçin Somun / Closed Rivet-Nut (M8)	
18	Havşa Başlı Civata / Countersink Head Bolt (M8x16)	
19	Gösterge / Level Indicator-1"	
20	Gösterge Somunu / Indicstor Nut 1" BSP	Steel
21	Çıkış / Suction Adapter -1-1/4"	Steel