ELEKTROMAGNESY RYGLUJĄCE
ESC-45-2A

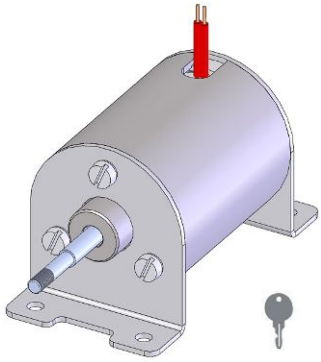

ZASTOSOWANIE:
Jako blokady w urządzeniach regulacji dostępu (bramki, kołowroty itp.)

OPIS TECHNICZNY:
Korpus cewki wykonany jest z metalu, zabezpieczony antykorozyjnie poprzez cynkowanie galwaniczne.

DANE TECHNICZNE:		24VDC
Prąd znamionowy	[mA]	870
Skok znamionowy	[mm]	8
Minimalny udźwig	[kg]	0,40
Stopień ochrony		IP00
Czas pracy	[%] ED	100
Tryb pracy		ciągnący / pchający
Masa	[kg]	0,58
Środowisko pracy		bezolejowy
Wymiary montażowe	[mm]	# 74 x 32
Rodzaj złącza elektrycznego		luźne przewody

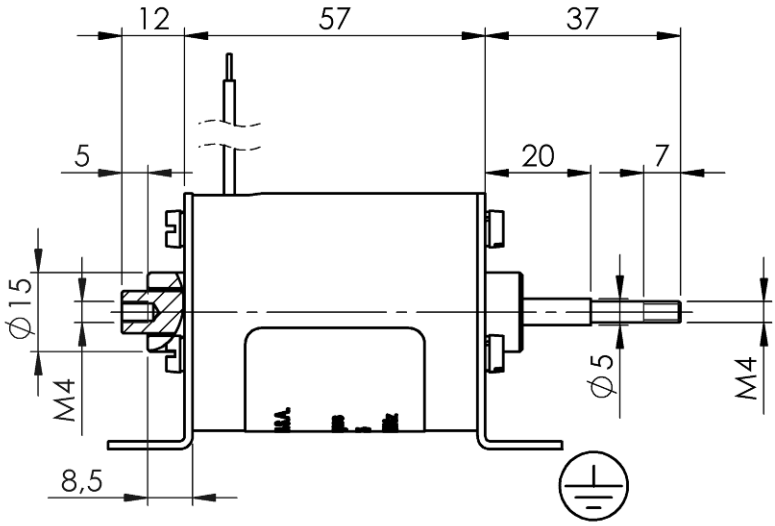

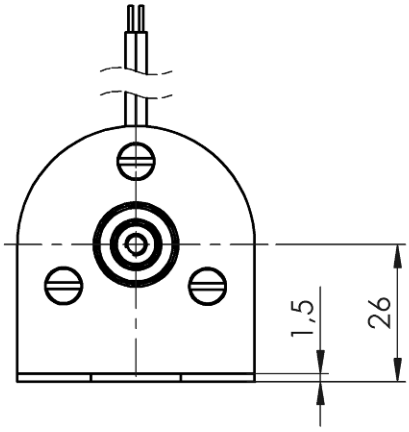

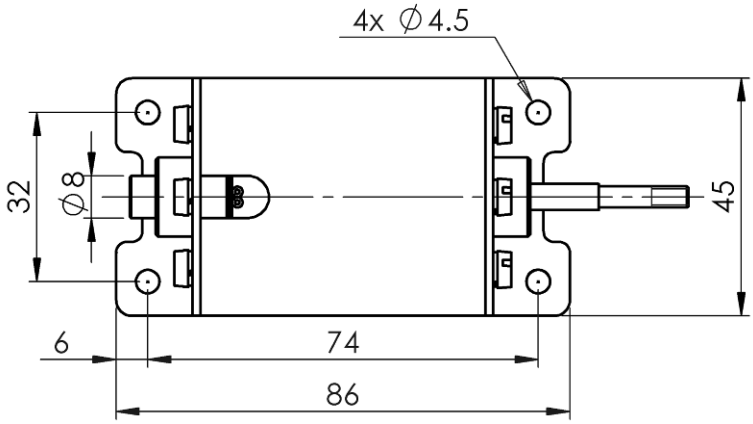

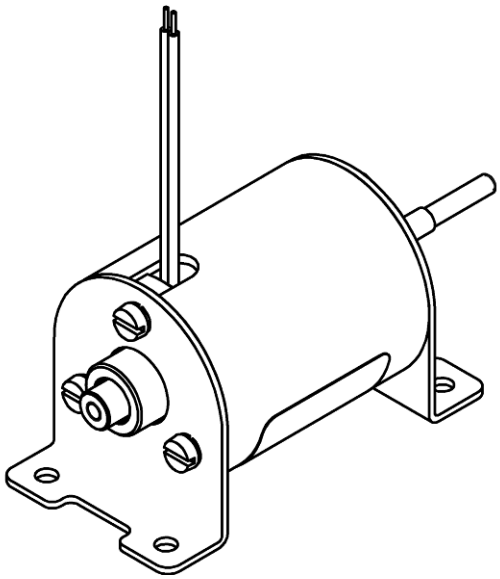

Wyrób zgodny z postanowieniami dyrektywy:
- ogólnego bezpieczeństwa produktu 2001/95/WE